Cool Tec®
Electronic GmbH

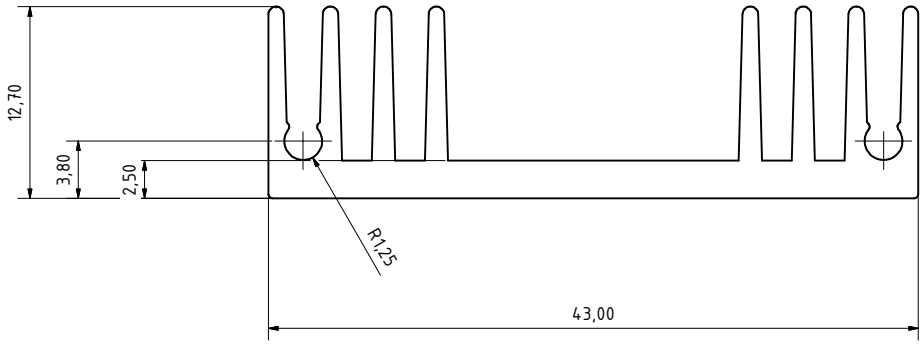

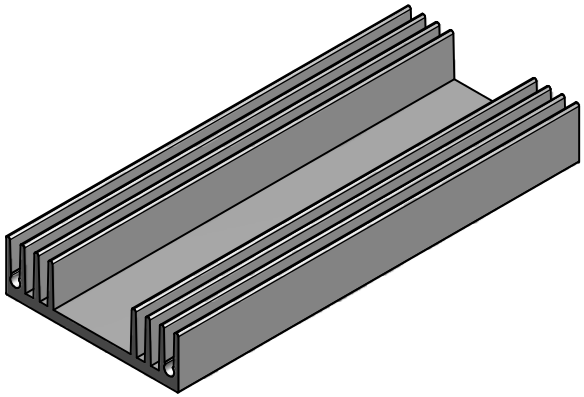

profile type:	ct - 42		
		thermal resistance:	l = 100 mm
width:	43,00 mm	Pv (W)	RthK (K/W)
height:	12,70 mm	4	6,4
bottom thickness:	2,50 mm	6	6
weight:	549 g/m	8	5,8
alloy:	AlMgSi0,5 F22	10	5,6
		12	5,5

Cool Tec Electronic GmbH
Großbreitenbach

	Datum	Name
Gezeichnet	28.04.2015	GBB-GK
Kontrolliert		
Norm		

Status | Änderungen | Datum | Name

Alle Rechte bei der Cool Tec Electronic GmbH, auch für Schutzrechtsanmeldungen. Jede Verfügungsbefugnis, wie Kopier- und Weitergabrecht, bei uns.

28.04.2015

Profiltoleranzen nach DIN EN 12020

ct - 42

ct - 42

1

A2