Cool Tec
Electronic GmbH

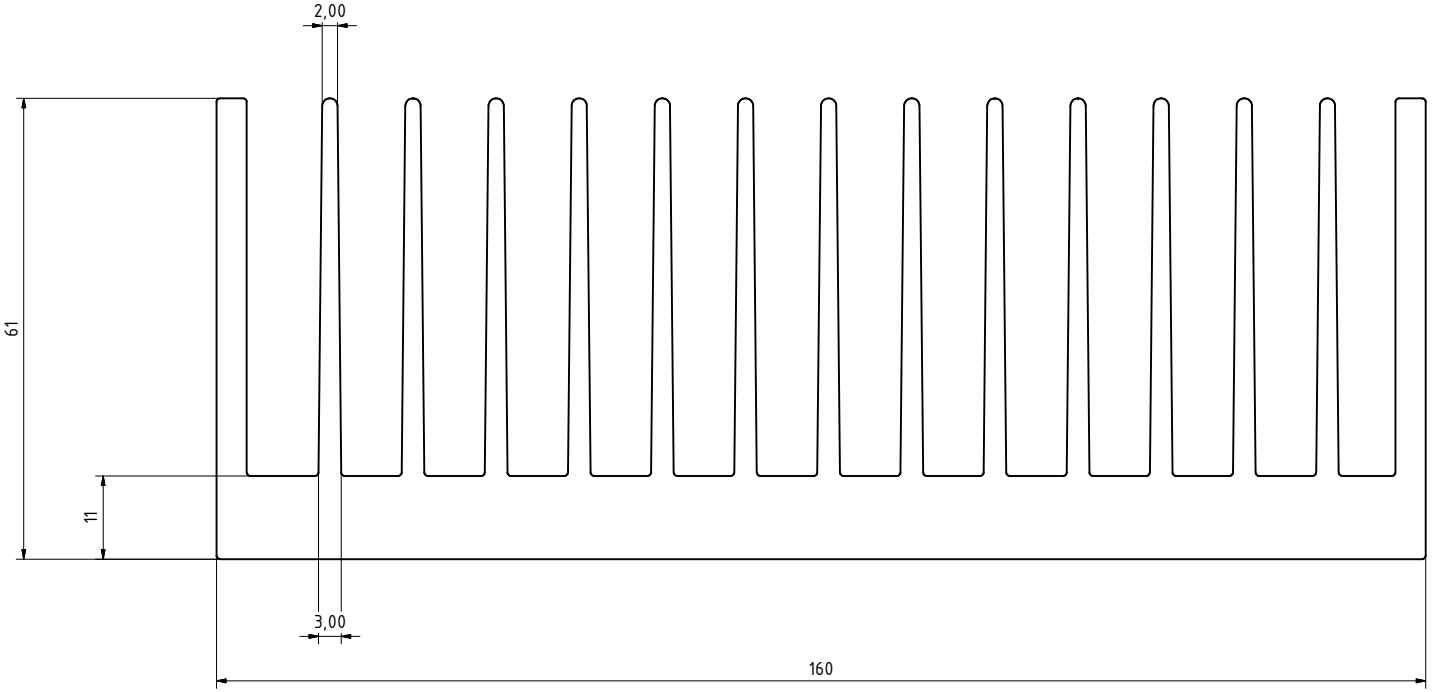

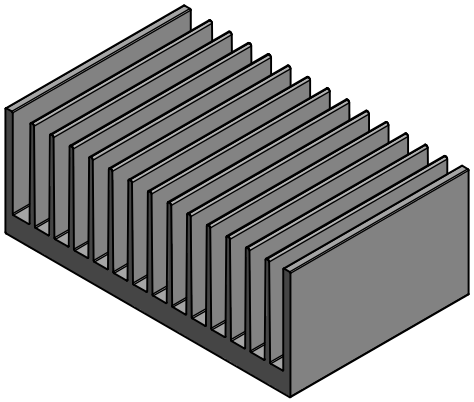

profile type:	ct - 1860		
		thermal rssistance:	l = 150 mm
width:	160,00 mm	Pv (W)	RthK (K/W)
heigth:	61,00 mm	50	0,72
bottom thickness:	11,00 mm	100	0,62
weigth:	1020 g/m	200	0,53
alloy:	AlMgSi0,5 F22	400	0,45
		1000	0,34

Cool Tec
Electronic GmbH

	Datum	Name
Gezeichnet	07.10.2019	GBB-GK
Kontrolliert		
Norm		

Status	Änderungen	Datum	Name

07.10.2019

Profiltoleranzen nach DIN EN 10020

ct - 1860

ct-1860

1

A2