Cool Tec®
Electronic GmbH

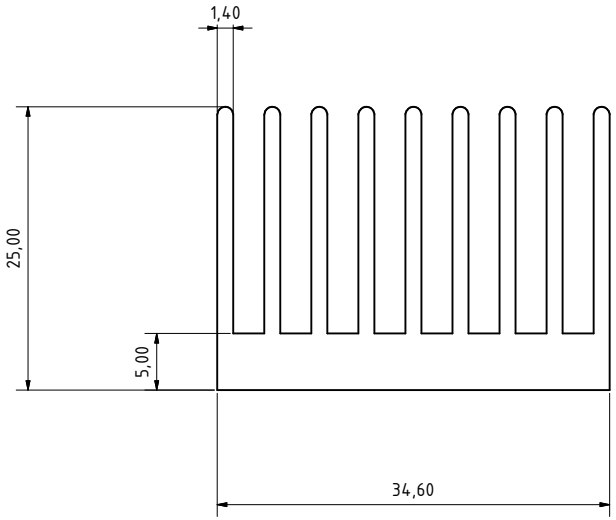

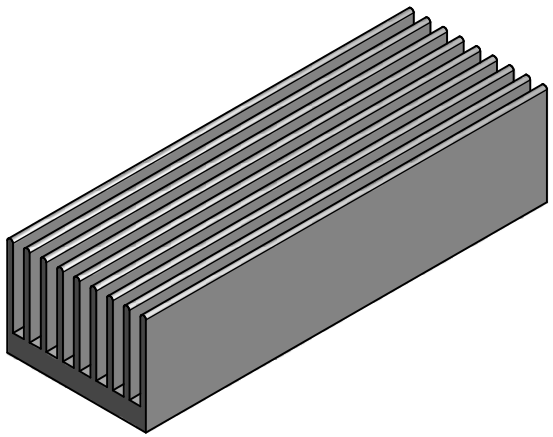

profile type:	ct - 134		
		thermal resistance:	l = 150 mm
width:	34,60 mm	Pv (W)	RthK (K/W)
height:	25,00 mm	5	3,6
bottom thickness:	5,00 mm	15	3
weight:	1142 g/m	25	2,7
alloy:	AlMgSi0,5 F22	35	2,4
		45	2,3

Cool Tec Electronic GmbH
Großbreitenbach

	Datum	Name
Gezeichnet	30.04.2015	GBB-GK
Kontrolliert		
Norm		

Status	Änderungen	Datum	Name

Alle Rechte bei der Cool Tec Electronic GmbH, auch für Schutzrechtsanmeldungen. Jede Verfügungsbefugnis, wie Kopier- und Weitergabrecht, bei uns.

30.04.2015

Profiltoleranzen nach DIN EN 12020

ct - 134

ct - 134

1

A2