Cool Tec®
Electronic GmbH

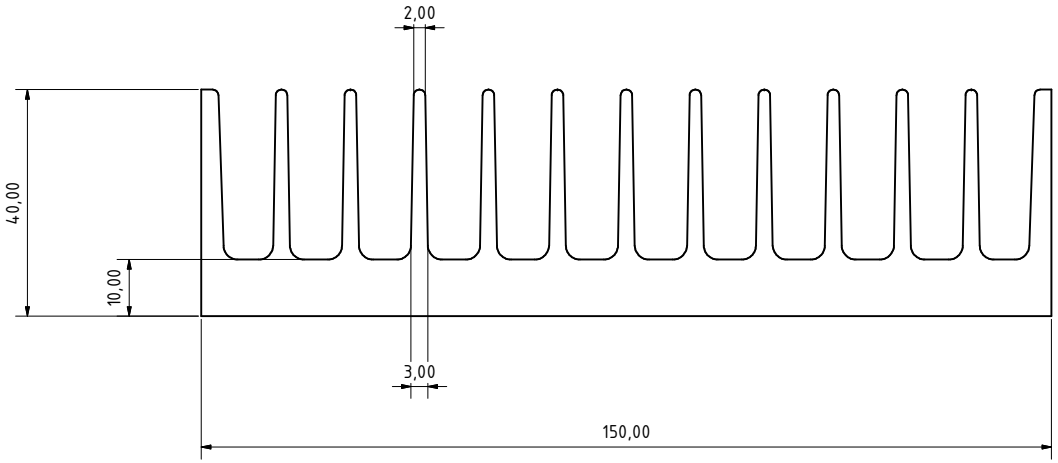

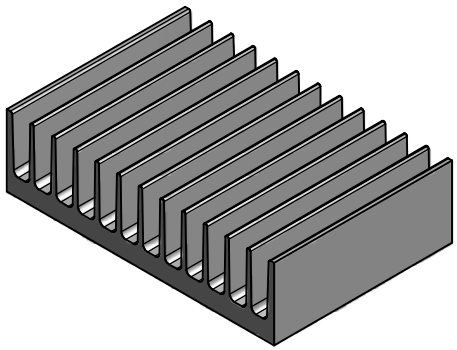

profile type:	ct - 1195		
		thermal resistance:	l = 150 mm
width:	150,00 mm	Pv (W)	RthK (K/W)
height:	40,00 mm	40	0,9
bottom thickness:	10,00 mm	60	0,8
weight:	1000 g/m	80	0,75
alloy:	AlMgSi0,5 F22	100	0,7
		120	0,67

Cool Tec Electronic GmbH
Großbreitenbach

	Datum	Name
Gezeichnet	13.05.2015	GBB-GK
Kontrolliert		
Norm		

Status	Änderungen	Datum	Name

Alle Rechte bei der Cool Tec Electronic GmbH, auch für Schutzrechtsanmeldungen. Jede Verfügungsbefugnis, wie Kopier- und Weitergaberecht, bei uns.

13.05.2015

Profiltoleranzen nach DIN EN 12020

ct - 1195

ct - 1195

1

A2